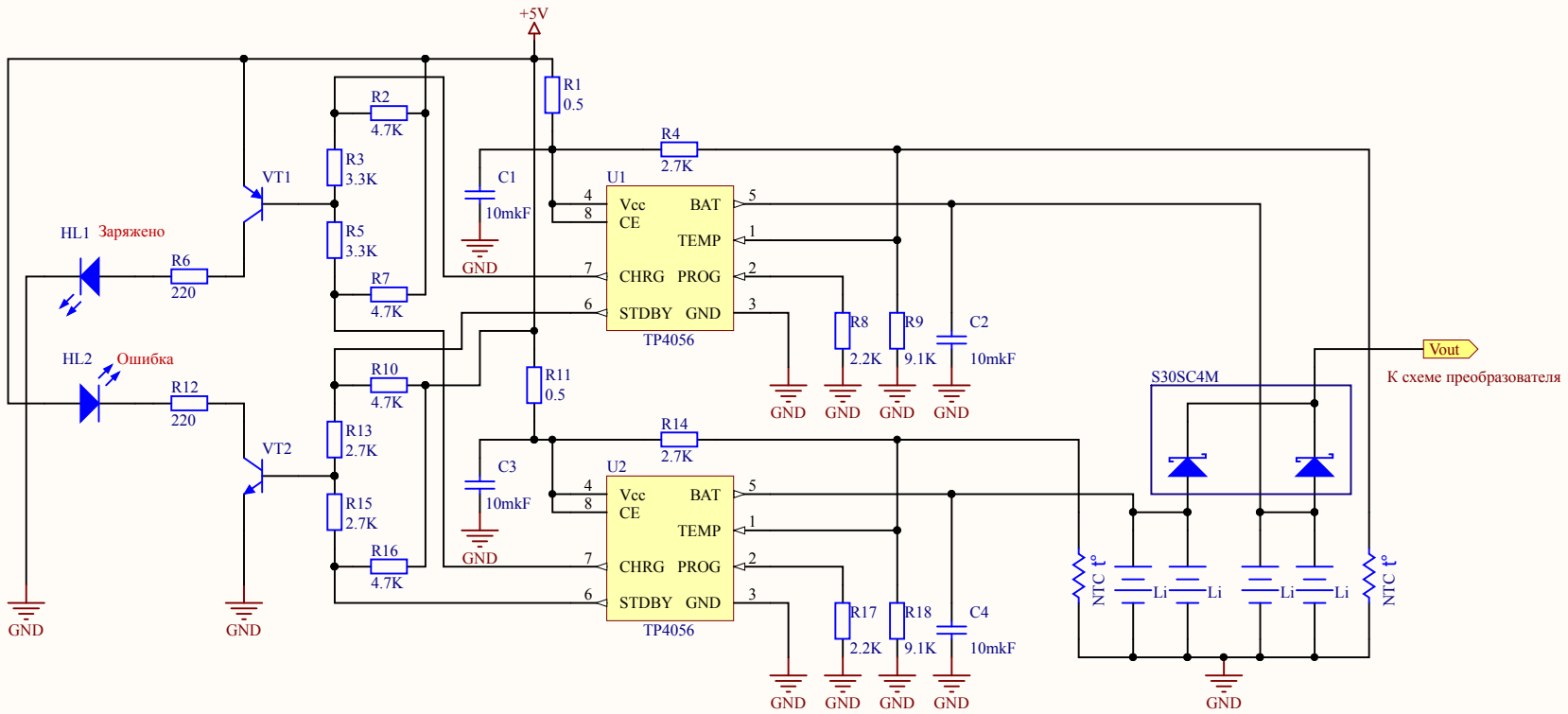
+5V
R1
0.5
R2
4.7K
R3
3.3K
R5
3.3K
R7
4.7K
VT1
HL1 Заряжено
R6
220
HL2 Ошибка
R12
220
R10
4.7K
R13
2.7K
R15
2.7K
R16
4.7K
VT2
R11
0.5
C1
10mkF
C3
10mkF
R4
2.7K
R14
2.7K
U1
U2
Vcc
CE
BAT
TEMP
CHRG
PROG
STDBY
GND
TP4056
R8
2.2K
R9
9.1K
C2
10mkF
R17
2.2K
R18
9.1K
C4
10mkF
S30SC4M
NTC
Li
Vout
К схеме преобразователя
GND