Плата: 1
Наименование: Индикация уровня
Комментарии:

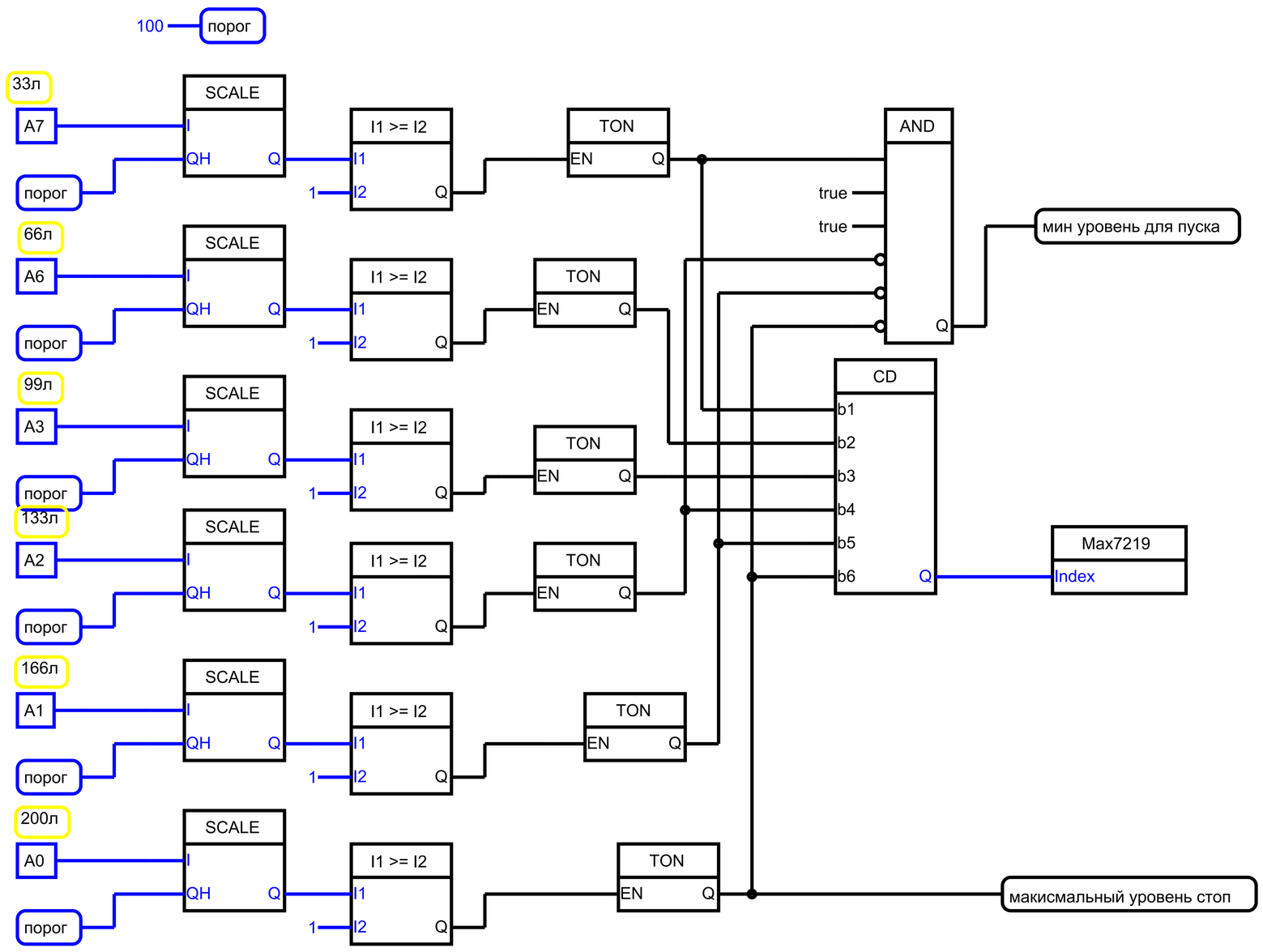

Плата: 2
Наименование: Термометр
Комментарии:

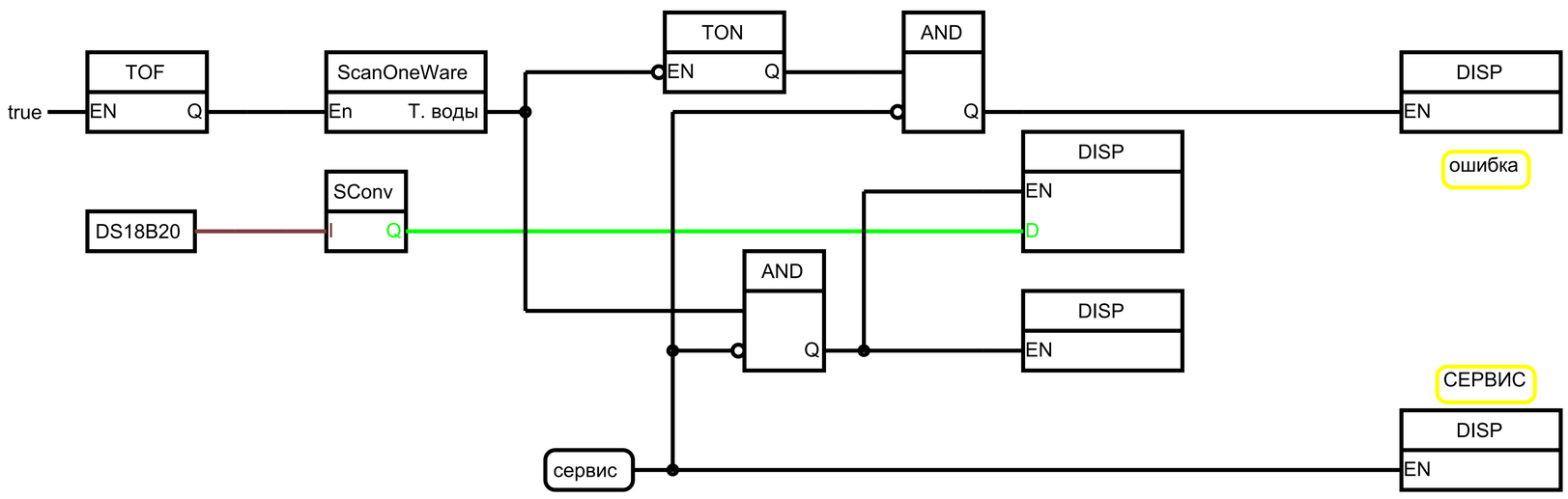

Плата: 3
Наименование: сигналы клавиатуры, аварийн стопа, системы ДУ
Комментарии:

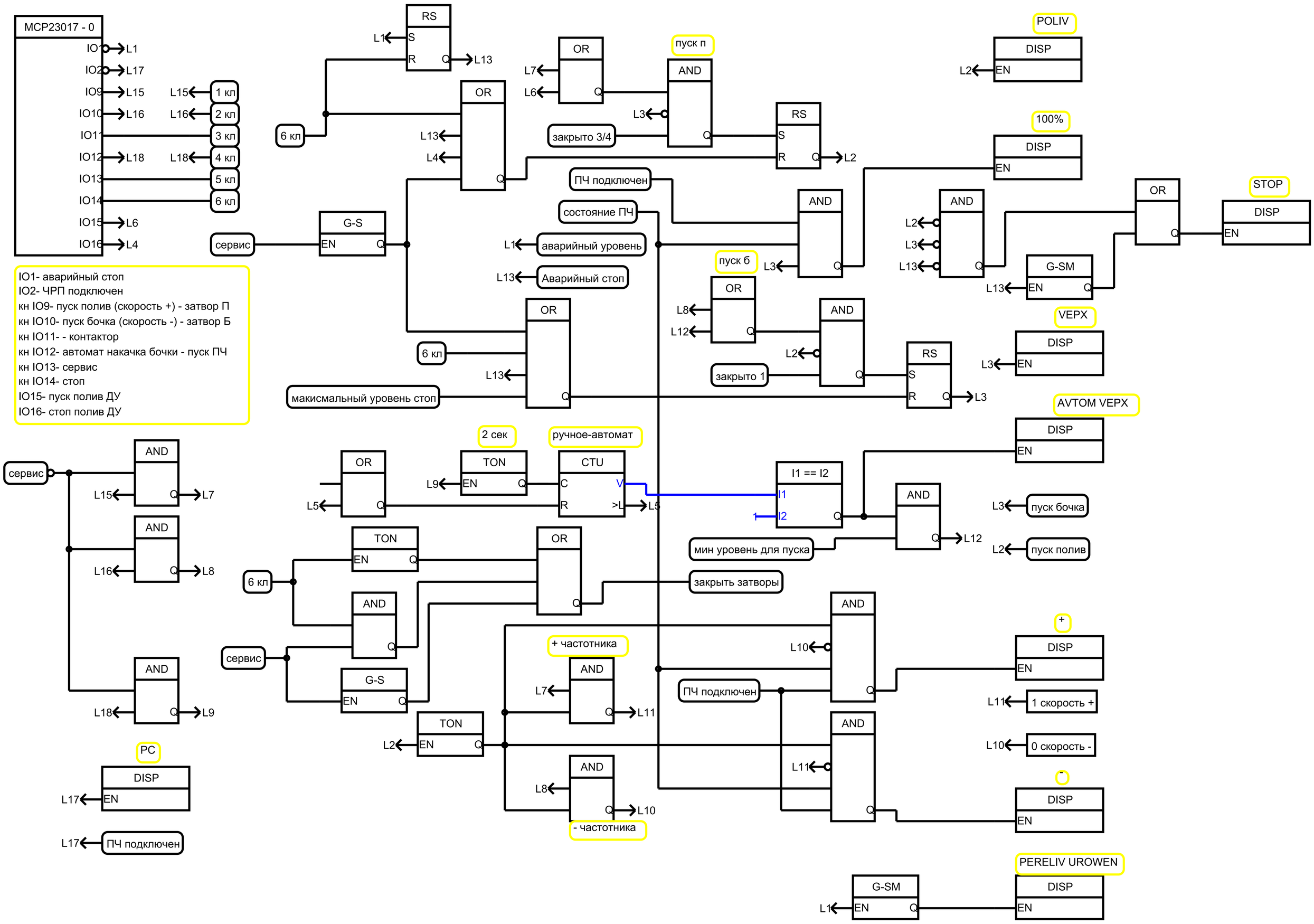

Плата: 4
Наименование: Управление затворами
Комментарии:

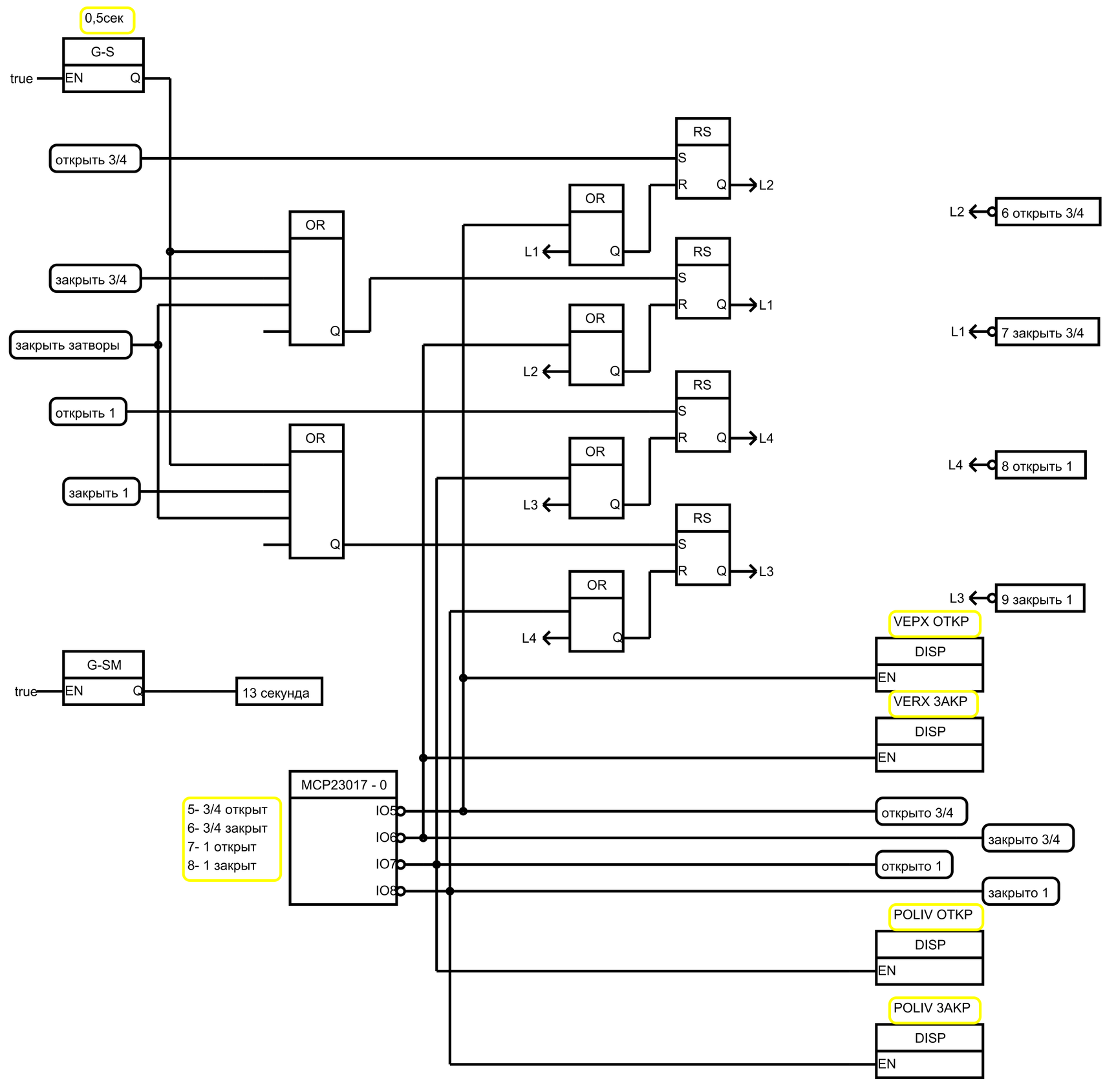

Плата: 5
Наименование: Алгоритм управления
Комментарии:

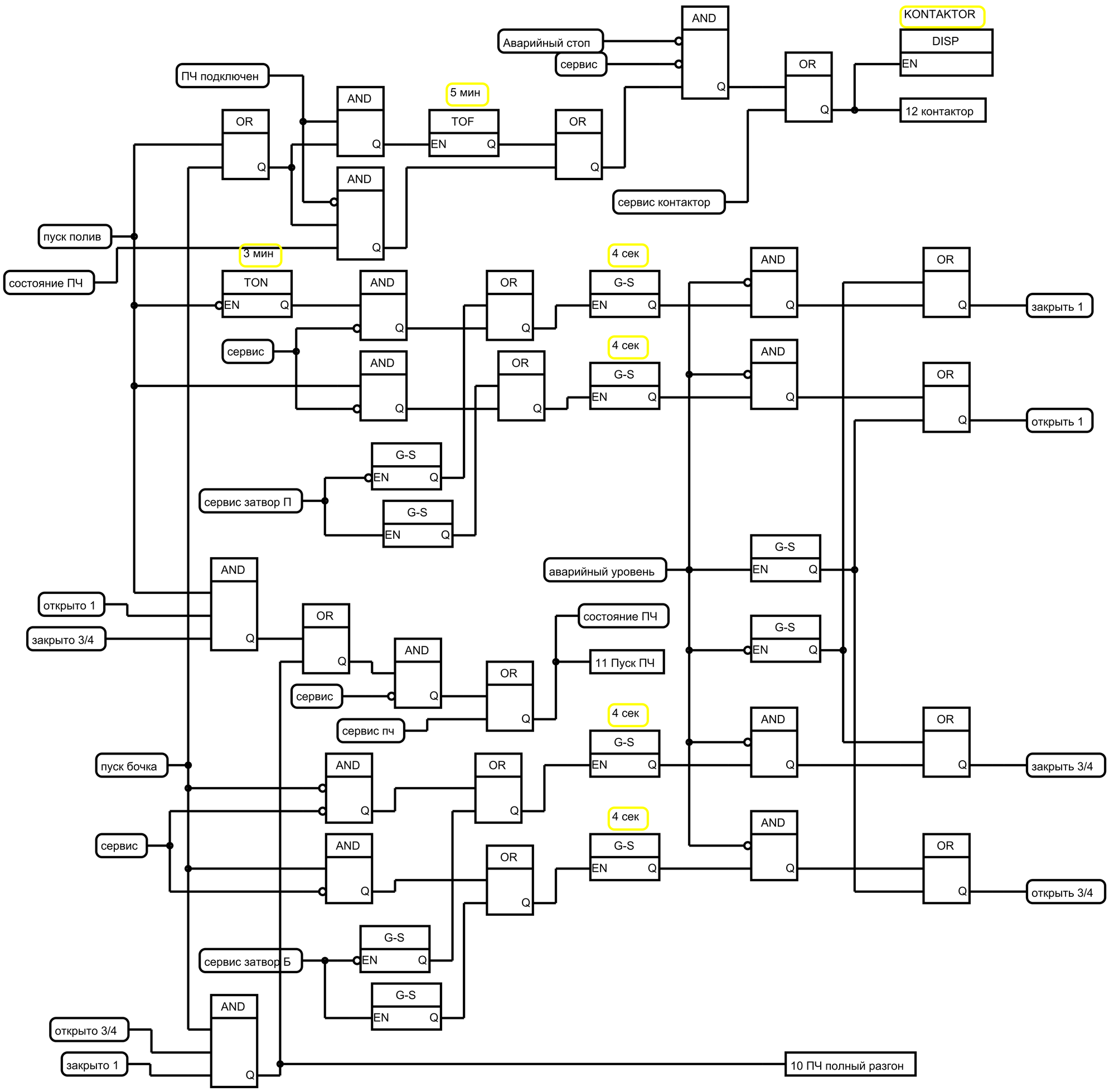
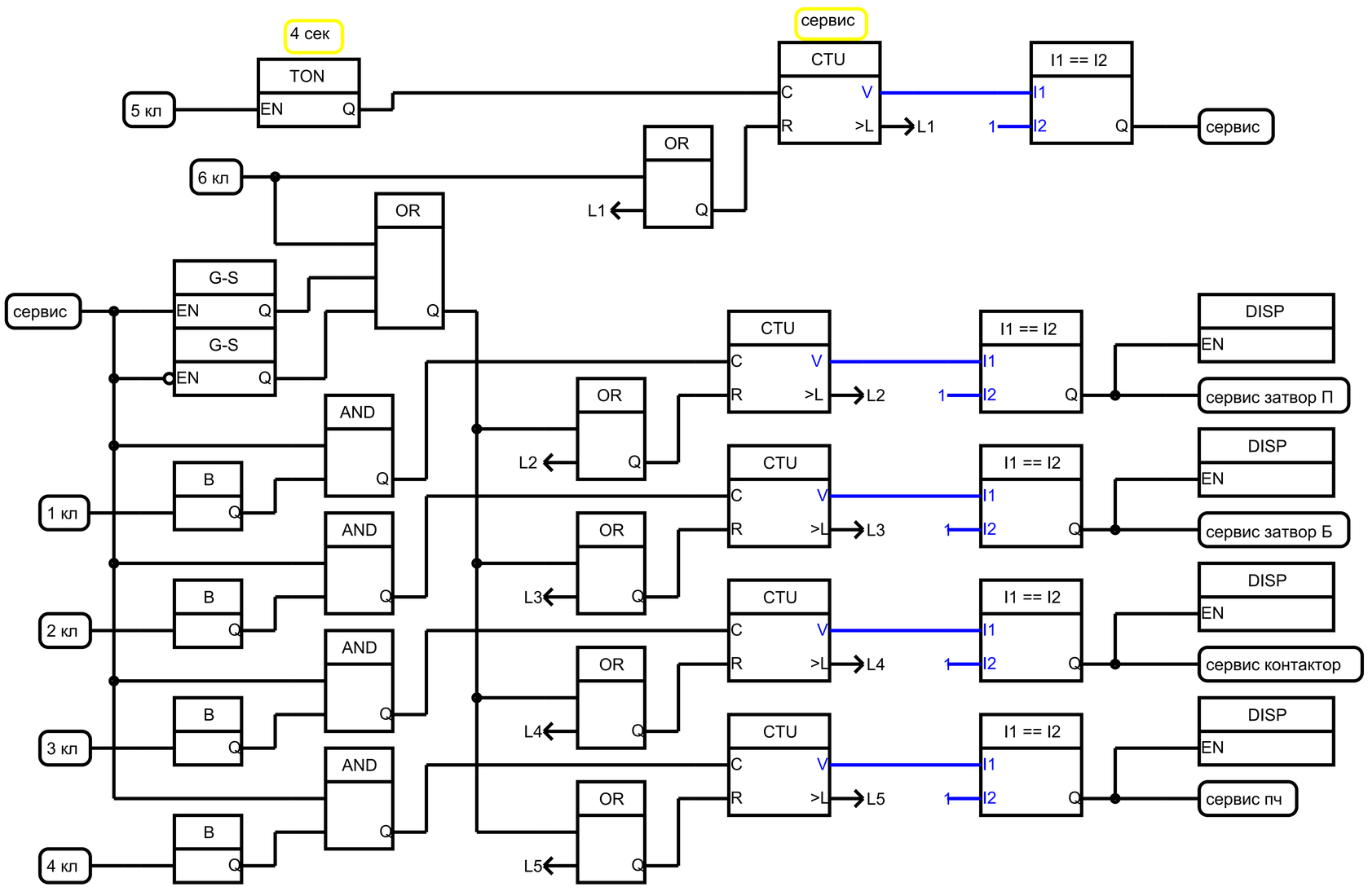
Плата: 6
Наименование: сервис
Комментарии: